Cyclone®

Garage ventilation kit





CG110/CG180

Installation and Operation Instructions

Please read all instructions before installing and operating.

All wiring and installation must be in accordance with CEC, NEC and local electrical codes.

READ AND SAVE THESE INSTRUCTIONS

IMPORTANT SAFETY INSTRUCTIONS

WARNING

- READ CAREFULLY AND SAVE THESE INSTRUCTIONS TO REDUCE THE RISK OF FIRE, ELECTRIC SHOCK AND PERSONAL INJURY.

1. Use the product only in the manner intended by the manufacturer. If you have questions, contact the manufacturer.
2. Before servicing or cleaning the product, switch off the power at the main service panel and lock it to prevent the power from accidentally being turned on. If the panel cannot be locked securely, fasten a prominent warning device, such as tag, to it. If the fan is not hard-wired but rather plugged into a 120 Volt outlet, unplug the cord from the receptacle.
3. Installation work and electrical wiring must be done by qualified person(s) in accordance with all applicable codes and standards, including fire-rated construction codes and standards.
4. Sufficient air is needed for proper combustion and exhaust of gases through the flue (chimney) of fuel burning equipment to prevent back drafting. Follow the heating equipment manufacturer's guidelines and safety standards such as those published by the National Fire Protection Association (NFPA), and the American Society for Heating, Refrigeration and Air Conditioning Engineers (ASHRAE), and the local code authorities.
5. When cutting or drilling into wall or ceiling, do not damage electrical wiring and other hidden utilities.
6. The exhaust fans must always be vented to outdoors.
7. The fan may have sharp edges. Use caution to avoid being cut when installing and cleaning.
8. The fan must be grounded.

CAUTION

1. for general ventilation use only. Not for use in fire rated installations. Do not use the fan to exhaust hazardous or explosive materials and vapors.
2. for interior use only. Mount with the lowest moving parts at least 8 feet (2.5 meters) above the floor or grade level.
3. To avoid the motor damage and noisy and/or unbalanced impeller, keep drywall spray, construction dust, etc. off the power unit.
4. Prior to installation operations make sure there is no visible damage to the impeller and housing. Also make sure there are no foreign objects in the fan.
5. Please read specification label on product for further information and requirements.
6. Connect the fan through a breaker box.
7. Both the inlet and outlet must have no obstructions for the fan to work properly and be covered by the warranty.
8. When storing the fan keep it in a dry, weather-protected environment in the original packaging. If the fan has been stored or set in a cold environment, wait 2 hours before connecting it to the power source.

CONTENTS

Important Safety Instructions 3

About the product 5

Introduction 5

Use 6

Delivery set 6

Designation key 7

Main technical parameters 7

Design and operating logic 8

Mounting and set-up 9

Connection to power mains 9

Unit control 10

Maintenance 12

Troubleshooting 13

Storage and transportation rules 14

Manufacturer's warranty 14

ABOUT THE PRODUCT

Feel good about your garage with Cyclone Garage Exhaust Fan. Your family will be protected from noxious chemicals and damp, musty air all year round. Carbon monoxide from the car exhaust will never build up in your home or garage. A revolutionary way to maintain the quality of your air, right where it is needed most. Breathe fresh crisp & clean circulated air even in the garage!

GENERAL

The product described herein is a ventilation kit for small up to medium-sized domestic premises. The fan and the ventilation grille are made of plastic. The ventilation kit is designed for through-the-wall mounting, Fig. 1.

DELIVERY SET

Box includes:
1. Fan - 1
2. Screws and expansion anchors - 6
3. User's manual
4. External grille - 1
5. Plastic air duct - 1

UNDERSTANDING MODEL NUMBER

The three digit number in all model names indicates the following:
- 110 (125 mm) means it is used with 5" air duct;
- 180 (150 mm) means it is used with 6" air duct

MOUNTING

The ventilation kit is designed for through-the-wall mounting.
Mounting steps:
1. Select an installation place for the ventilation kit and drill a round core hole. Its diameter must match the air duct diameter, Fig. 2.
2. Insert the air duct in the hole and fix it with a mounting foam, Fig. 3.
3. Install the fan, Fig. 4.
4. Install the external grille, Fig. 5.

Input: 120 VAC 60 Hz. The fan is equipped with a power cable with a plug for connection to a standard wall socket or with a terminal box for direct connection to power supply. Connection to power supply is shown in Fig. 6-7.

OPERATION CONDITIONS

The ventilation kit is rated for continuous operation always connected to power supply.
Protection rating from access to dangerous parts and water penetration is IPX4.
The fans can be operated at ambient temperatures between +32 F (0 °C) up to 113 F (+45 °C).

MAINTENANCE

The fan surfaces need to be cleaned of dirt and dust regularly by using a soft, wet cloth and mild detergent.
Do not allow liquids to come in contact with the electric motor!
Wipe the surfaces dry after cleaning.

The product design is constantly being improved, that is why some models can differ slightly from those described in this manual models.

TYPICAL INSTALLATION

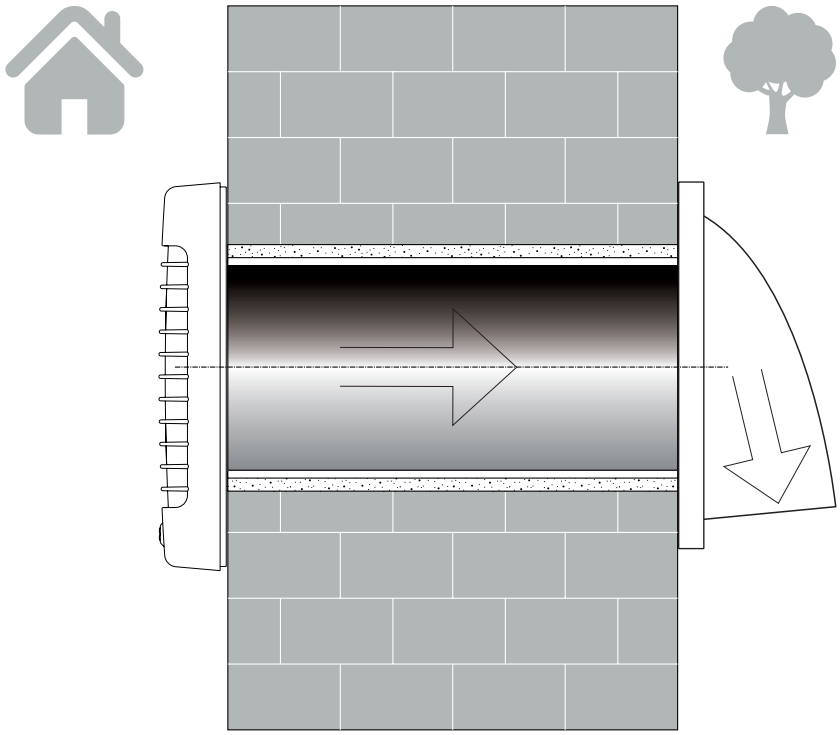

Fig. 2

AIR DUCT INSTALLATION

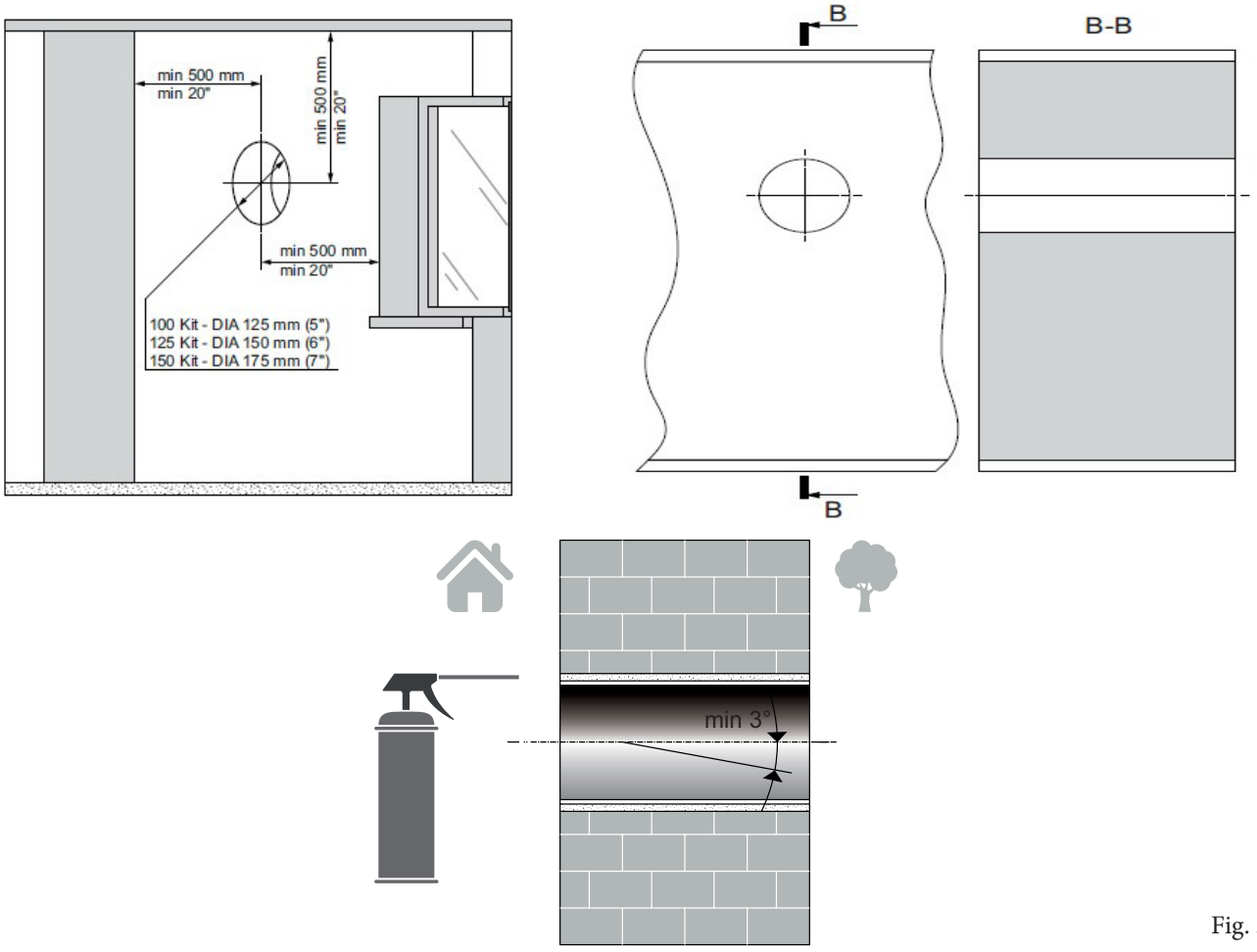

Fig. 3

INSTALLATION OF LD KIT TO THE WALL

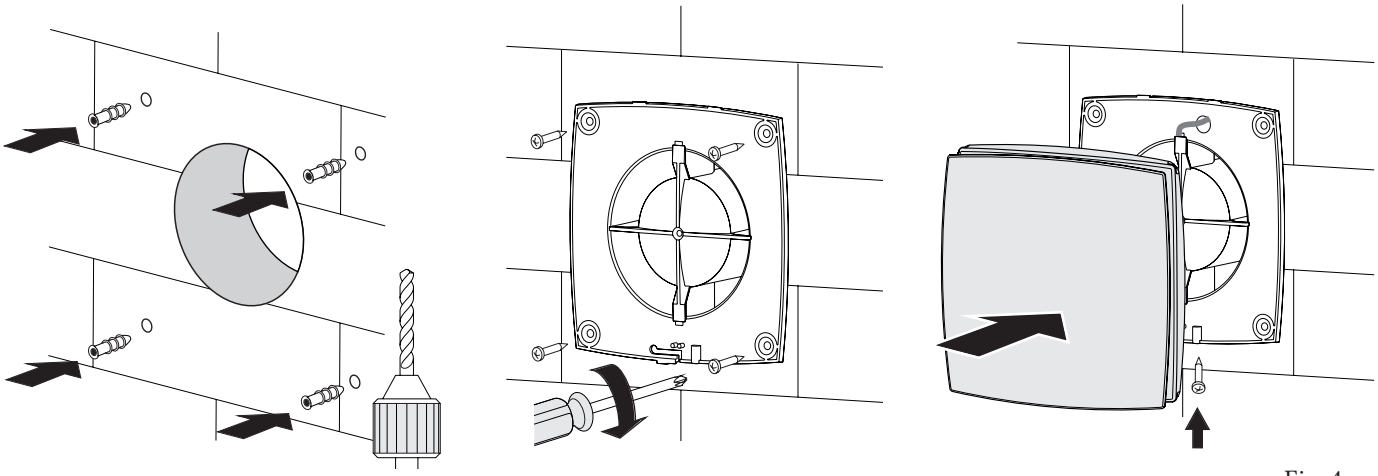

Fig. 4

INSTALLATION OF OUTER HOOD

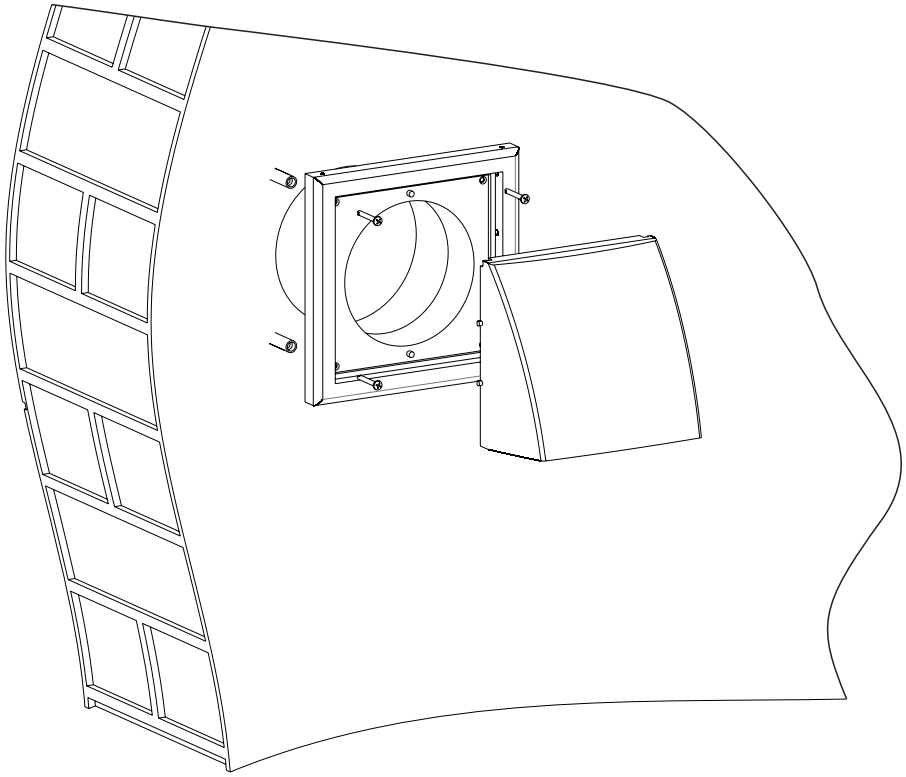

Fig. 5

CONNECTION OF CG KIT IN STANDARD WALL SOCKET

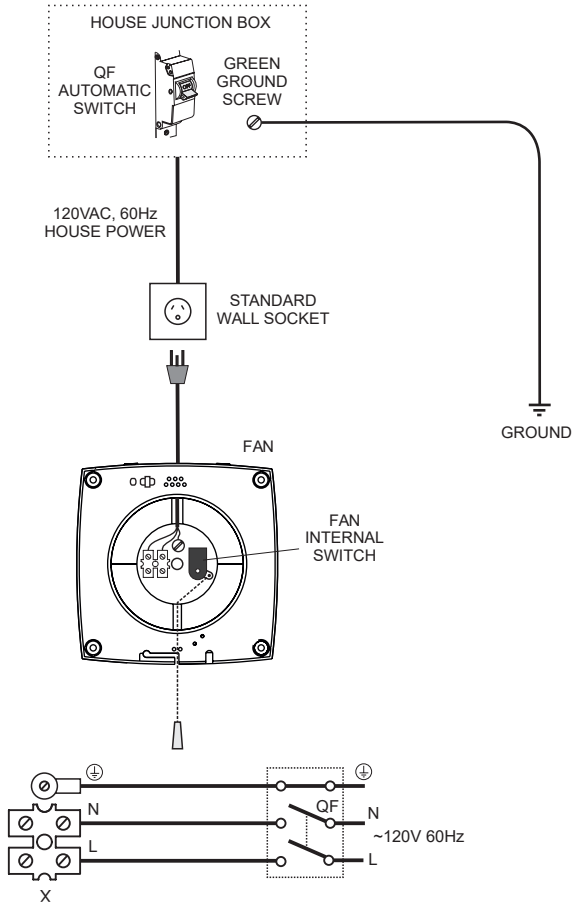

Fig. 6

CONNECTION OF CG KIT IN STANDARD WALL SWITCH

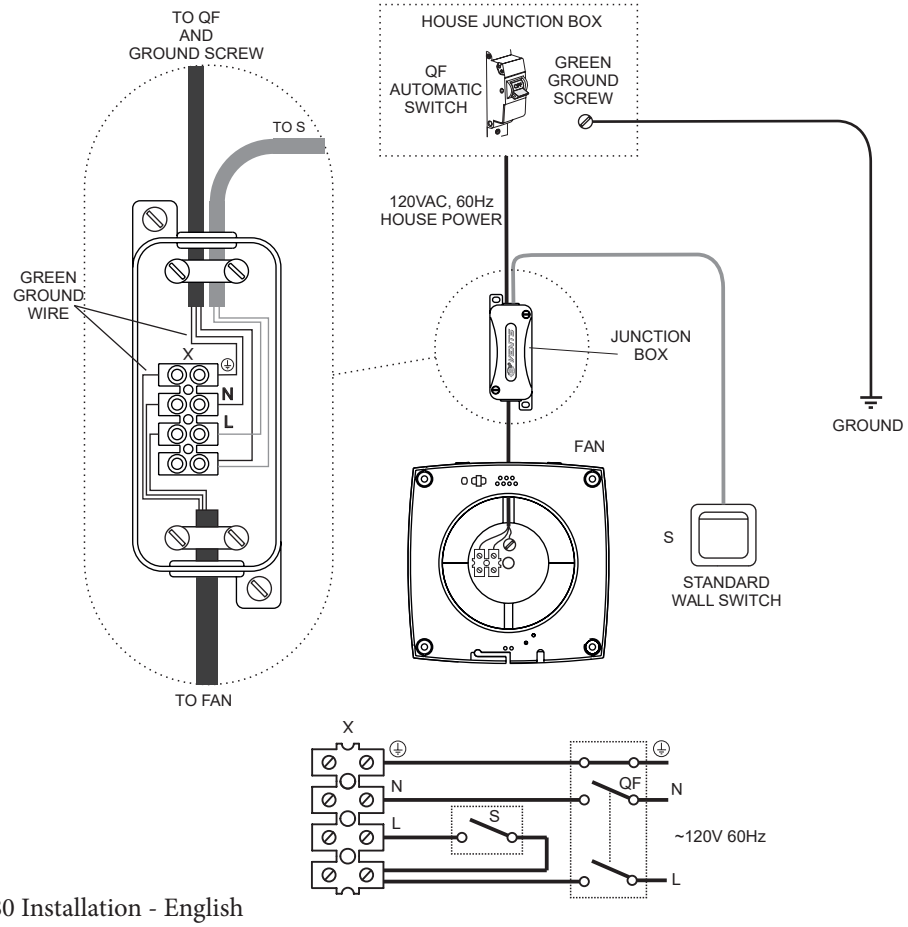

Fig. 7

CYCLONE LIMITED WARRANTY

Cyclone Range Hoods Inc. (hereunder called "The Company") provides a warranty that its products are free from defects in workmanship and materials for a period of five (5) years from the date of purchase for the following models: DV160 and SV130, and for a period of three (3) years for the following models: CG180, CG110. During that time period, The Company will, at the Company's option, repair or replace without charge any parts or complete unit found to be defective. Further, the warranty for the motor extends for an additional eight (8) years, with labor costs extra. This warranty is not transferrable from the original purchaser. The company reserves the right to use functionally equivalent reconditioned parts or products as warranty replacement or as part of warranty service.
THE COMPANY WILL NOT BE HELD RESPONSIBLE FOR ANY CLAIMS OVER THE ORIGINAL PURCHASE PRICE OF THE PRODUCTS NOR BE LIABLE FOR INCIDENTAL, CONSEQUENTIAL OR SPECIAL DAMAGES ARISING OUT OF OR IN CONNECTION WITH PRODUCT USE OR PERFOR¬MANCE.
Some provinces do not allow the exclusion or limitation of incidental or consequential damages, so the above limitation or exclusion may not apply to you.
The unit removal and reinstallation works are under the customer responsibility.
This warranty does not cover any costs related to the products including but not limited to:

a) Normal maintenance service required for the products; b) filters, roof caps, wall caps and other accessories for ducting; c) natural wear of the finish of the products or wear caused by improper maintenance, use of corrosive and abrasive cleaning products; d) products or parts which have been subject to freight damage, misuse, negligence, accident or any other circumstances beyond the control of The Company.

The warranty will be automatically void if any of the following apply:

- Commercial use of the products or use otherwise inconsistent with its intended purpose;
- The function of part or the complete assembly has been modified or repaired by unauthorized person;
- Faulty installation or installation contrary to recommended installation instructions:
- **Ventilation system has not been vented to the outside or ventilation system stuck;**
- **Less than 5" round or equivalent ductwork has been used anywhere in the venting system;**
- **The venting duct blocked anywhere in the venting system;**
- **Wrong electrical wire connection for the fan**.

To qualify for warranty service you must: (a) notify us at the address telephone number stated below within 2 days of the discovery of the defect; (b) provide the model number and serial number; and (c) describe the nature of any defect in the product or part.
At the time of requesting for service, you must present evidence of your proof of purchase and proof of the orig¬inal purchase date. If we determine that the warranty exclusi ons listed above apply or if you fail to provide the necessary documentation to obtain service, customer will be responsible for all shipping, travel, labor and other costs related to the service
For warranty services or repair, please contact the dealer from whom you purchased the product or the address shown below.

North America Range Hoods Inc.
1355 Huntingwood Drive
Scarborough, ON M1S 3J1
Tel: 1-888-293-5662 or (416) 293-0933 Fax (416) 293-4793
Email: Info@CycloneRangeHoods.com
Website: www.CycloneRangeHoods.com

Cyclone®

Système de ventilation pour garage





CG110/CG180

Instructions d'Installation et d'Utilisation

Veuillez lire toutes les instructions avant d'installer et d'utiliser la hotte.
Les travaux d'installation et les branchements électriques doivent satisfaire aux exigences du Code canadien de l'électricité (CCE) et du National Electric Code (NEC) ainsi que des codes municipaux.

LISEZ ET CONSERVEZ CES INSTRUCTIONS.

INSTRUCTIONS DE SÉCURITÉ IMPORTANTES

AVERTISSEMENT

- LISEZ LES PRÉSENTES INSTRUCTIONS ATTENTIVEMENT AFIN DE RÉDUIRE LES RISQUES D'INCENDIE, DE DÉCHARGE ÉLECTRIQUE ET DE BLESSURE PERSONNELLE, ET CONSERVEZ-LES À TITRE DE RÉFÉRENCE.

1. Utilisez le produit uniquement aux fins prévues par le fabricant. Si vous avez des questions, communiquez avec le fabricant.
2. Avant de procéder à l'entretien ou au nettoyage du produit, débranchez l'alimentation électrique à la source et verrouillez le panneau afin de prévenir que l'alimentation soit rebranchée accidentellement. Si le panneau ne peut être verrouillé, apposez-y un signe d'avertissement clair, comme une étiquette. Si le ventilateur n'est pas directement relié au système électrique de la maison, mais plutôt branché à une prise de 120 V, débranchez le cordon.
3. L'installation et le câblage électrique doivent être effectués par une ou des personnes compétentes conformément à tous les codes et à toutes les normes en vigueur, dont les codes et standards de construction concernant les incendies.
4. Il est nécessaire que le volume d'air soit suffisant pour permettre une combustion appropriée des outils et l'évacuation par le conduit (la cheminée) des gaz produits par l'équipement alimenté par carburant, pour ainsi prévenir le refoulement de l'air. Respectez les lignes directrices du fabricant du système de chauffage, les normes de sécurité comme celles émises par la National Fire Protection Association (NFPA) et l'American Society for Heating, Refrigeration and Air Conditioning Engineers (ASHRAE), ainsi que le code des autorités locales.
5. Lorsque vous percez ou coupez le mur ou le plafond, n'endommagez pas le câblage électrique et les autres éléments essentiels cachés.
6. Le débit d'air des ventilateurs d'évacuation doit toujours être dirigé vers l'extérieur.
7. Le rebord du ventilateur pourrait être coupant. Faites preuve de prudence afin de prévenir les coupures lors de l'installation et du nettoyage.
8. Le ventilateur doit être mis à la terre.

ATTENTION!

1. Utilisez le produit pour une ventilation générale uniquement. L'utilisation prévue de ce produit ne comprend pas les installations coupe-feu. N'utilisez pas le ventilateur pour l'évacuation de matières ou de vapeurs dangereuses ou explosives.
2. Utilisez le produit à l'intérieur uniquement. Le produit doit être installé de façon à ce que les éléments mobiles les plus bas se trouvent à au moins 8 pi (2,5 mètres) du plancher ou du niveau du sol.
3. Afin d'éviter d'endommager le moteur et de créer un déséquilibre des pales, ce qui engendrerait un fonctionnement bruyant, évitez que toute poussière provenant des cloisons sèches ou attribuable à la construction ne se retrouve dans l'unité électrique.
4. Avant de procéder à l'installation, inspectez les pales et le boîtier afin de détecter tout dommage visible. Veillez également à ce que le ventilateur soit exempt d'objet étranger.
5. Veuillez lire les spécifications sur l'étiquette du produit pour obtenir de plus amples renseignements et connaître les exigences.
6. Branchez le ventilateur au panneau électrique.
7. Pour que le ventilateur fonctionne correctement et pour que la garantie reste valide, les raccords d'entrée et de sortie doivent être exempts d'obstacles.
8. Si vous devez entreposer le ventilateur, conservez-le dans son emballage d'origine à un endroit sec et à l'abri des intempéries. Si le ventilateur a été entreposé dans un environnement froid, attendez deux heures avant de le brancher à la source d'alimentation.

TABLE DES MATIÈRES

Instructions de sécurité importantes.....3

À propos du produit.....5

Général.....5

Ensemble à la livraison.....5

Comprendre le numéro de modèle.....5

Installation.....5

Conditions de fonctionnement.....5

Entretien.....5

Installation typique.....6

Installation de la conduite d'air.....6

Installation de l'ensemble CG au mur.....7

Installation de la hotte extérieure.....7

Connexion de l'ensemble CG à la prise murale standard.....8

Connexion de l'ensemble CG au commutateur murale standard.....8

Garantie limitée Cyclone.....9

À PROPOS DU PRODUIT

Sentez-vous bien dans votre garage avec le ventilateur Cyclone Garage Exhaust. Votre famille sera protégée contre les produits chimiques nocifs et l'air humide toute l'année. Le monoxyde de carbone provenant de l'échappement de la voiture ne s'accumulera plus jamais dans votre maison ou votre garage. Une façon révolutionnaire de maintenir la qualité de votre air, là où cela est le plus nécessaire. Respirez de l'air frais et propre, même dans le garage!

GÉNÉRAL

Le produit décrit dans les présentes constitue un système de ventilation pour les espaces à usage domestique de dimensions petites à moyennes. Le ventilateur et la grille du ventilateur sont en plastique. Le système de ventilation est conçu pour un montage à travers un mur (image 1).

ENSEMBLE À LA LIVRAISON

La boîte contient :
1. Ventilateur – 1
2. Vis et ancrages d'expansion – 6
3. Manuel de l'utilisateur

Vendu séparément:
1. Grille externe – 1
2. Conduite d'air en plastique – 1

COMPRENDRE LE NUMÉRO DE MODÈLE

Le numéro à trois chiffres compris dans le nom de tous les modèles signifie ce qui suit :
- 110 (125 mm) signifie que le modèle convient à une conduite d'air de 5 po;
- 180 (150 mm) signifie que le modèle convient à une conduite d'air de 6 po.

INSTALLATION

Le système de ventilation est conçu pour un montage à travers un mur.
Étapes d'installation :
1. Déterminez l'endroit où le système de ventilation sera installé et percez un trou rond de diamètre correspondant aux dimensions de la conduite d'air (image 2).
2. Insérez la conduite d'air dans le trou et fixez-la à l'aide de mousse de montage (image 3).
3. Installez le ventilateur (images 4).
4. Installez la grille externe (image 5).

Entrée : 120 VCA 60 Hz. Le ventilateur est équipé d'un câble d'alimentation dont la prise convient à une fiche murale standard ou à une borne du panneau électrique pour établir une connexion directe. Les images 6 à 7 illustrent une connexion à la source d'alimentation.

CONDITIONS DE FONCTIONNEMENT

Le système de ventilation peut soutenir un fonctionnement continu s'il est branché au panneau électrique.
L'indice de protection en matière d'accès aux éléments dangereux et de pénétration d'eau est IPX4.
Les ventilateurs doivent être utilisés dans un endroit au sein duquel la température ambiante se trouve entre 32 °F (0 °C) et 113 °F (45 °C).

ENTRETIEN

Les surfaces du ventilateur doivent être nettoyées de façon périodique avec un chiffon doux humide et une solution nettoyante douce afin d'éliminer toute poussière.
Veillez à ce que les liquides n'entrent pas en contact avec le moteur électrique!
Essuyez les surfaces après le nettoyage.

La conception du produit est continuellement améliorée, raison pour laquelle certains modèles peuvent légèrement différer de ceux décrits dans les manuels.

INSTALLATION TYPIQUE

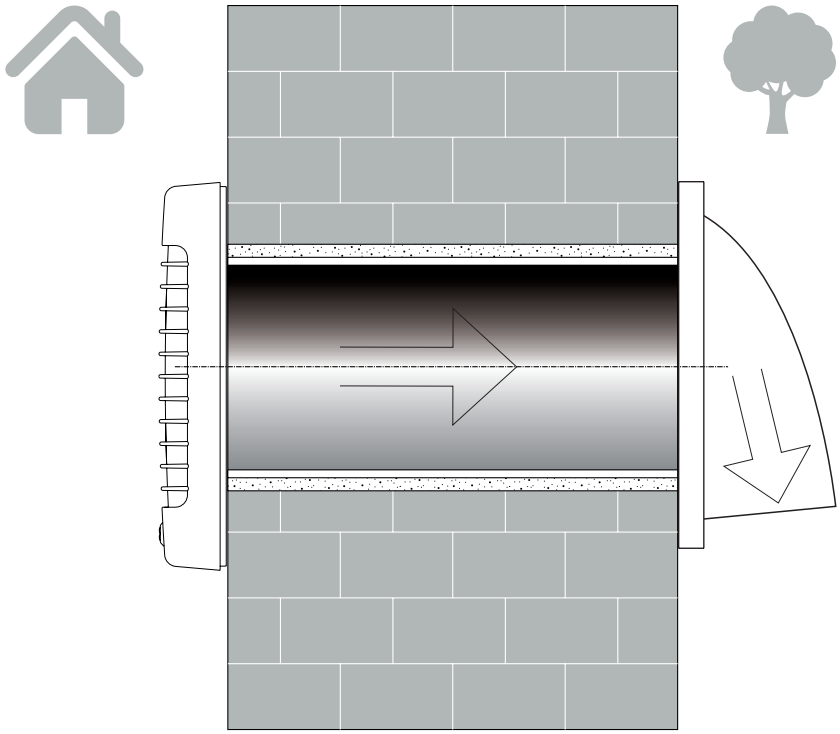

image 2

INSTALLATION DE LA CONDUITE D'AIR

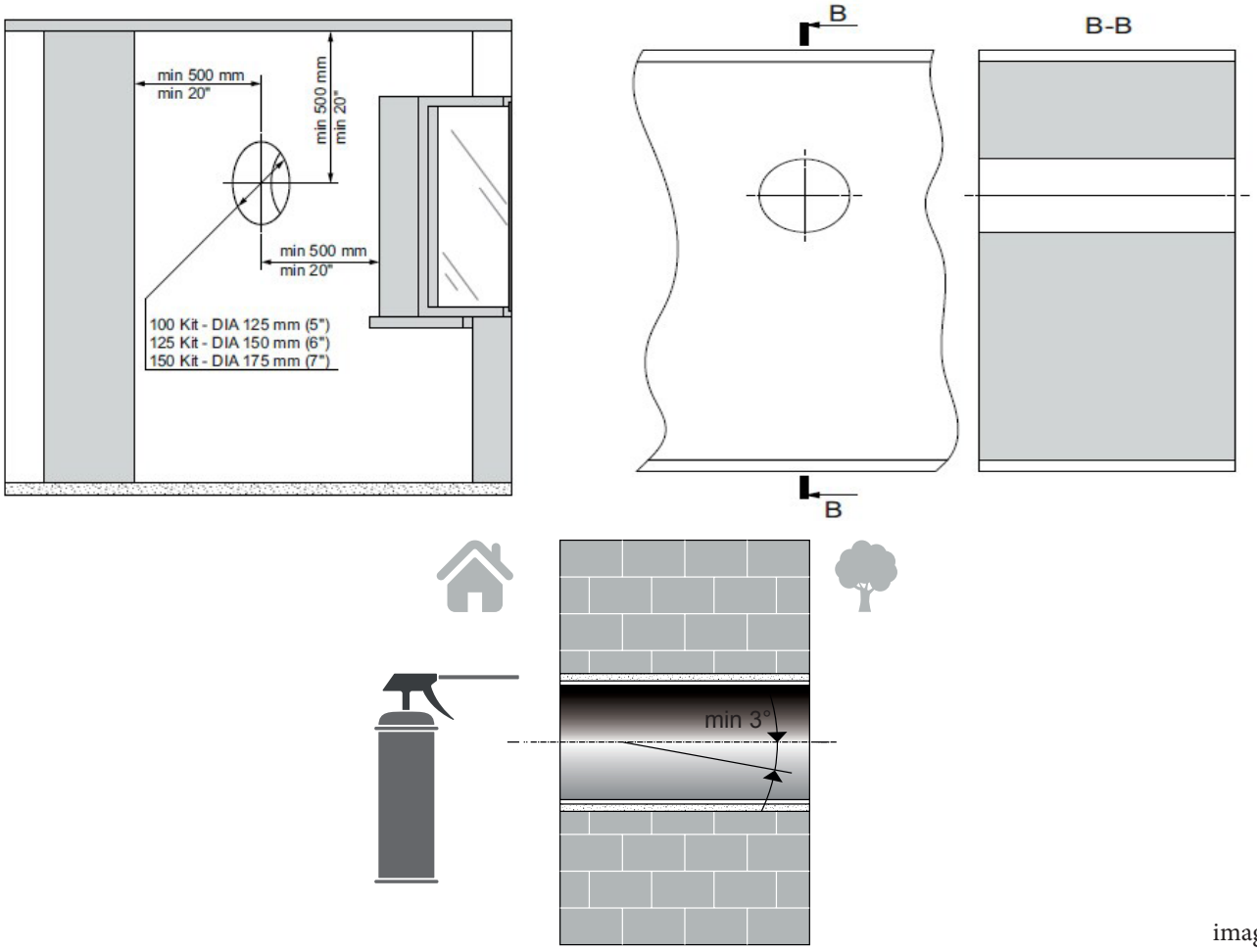

image 2

INSTALLATION DE L'ENSEMBLE CG AU MUR

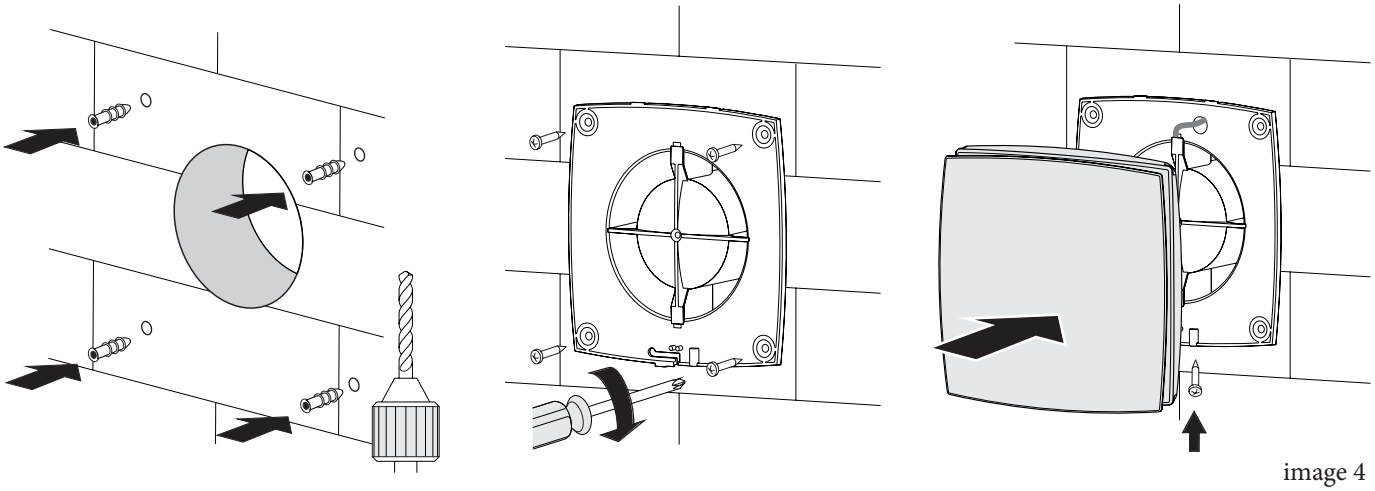

image 4

INSTALLATION DE LA HOTTE EXTÉRIEURE

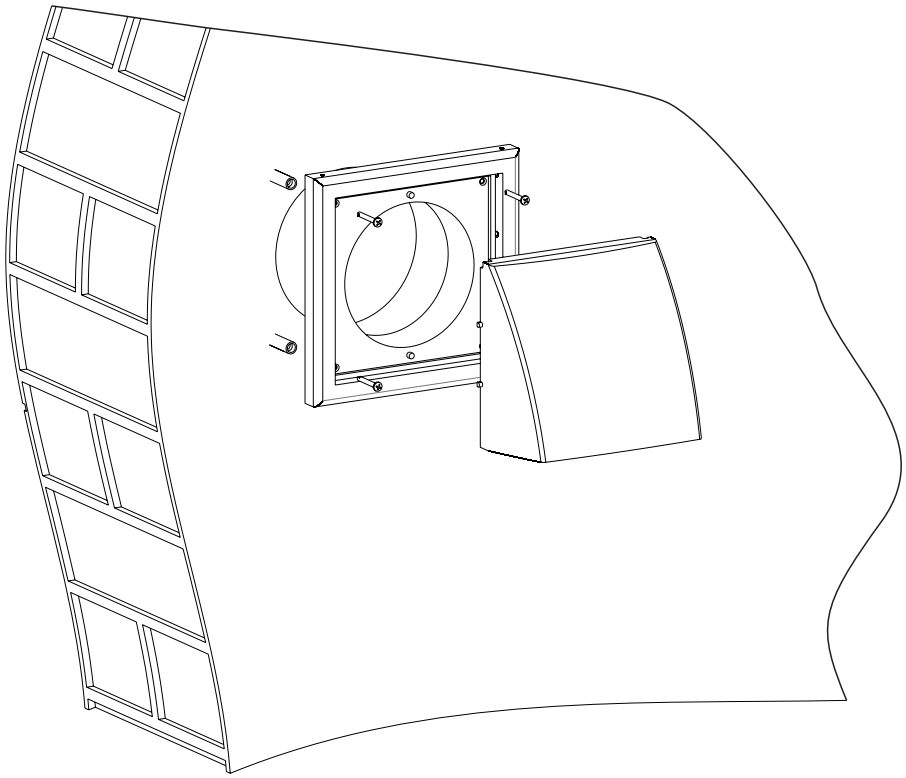

image 5

CONNEXION DE L'ENSEMBLE CG À LA PRISE MURALE STANDARD

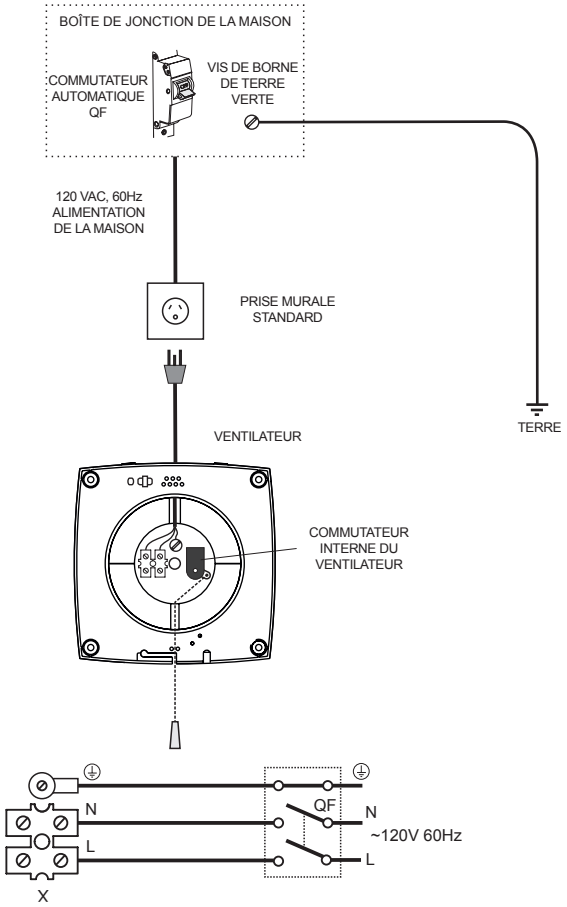

image 6

CONNEXION DE L'ENSEMBLE CG AU COMMUTATEUR MURALE STANDARD

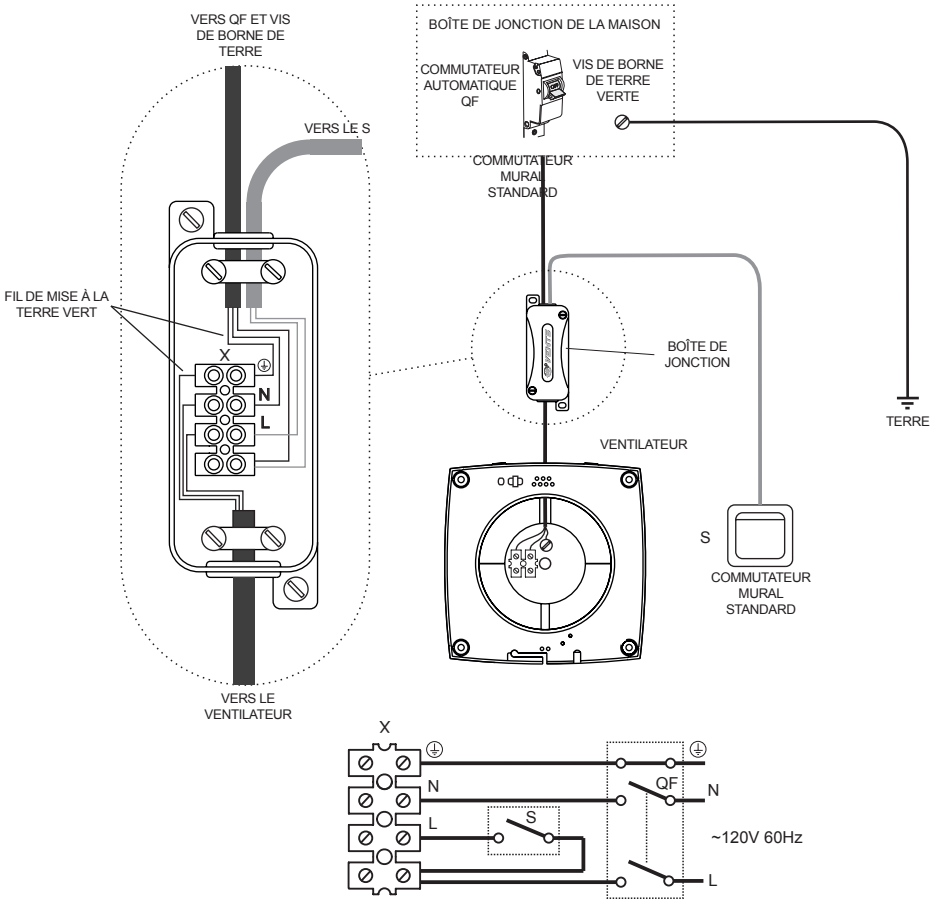

image 7

GARANTIE LIMITÉE CYCLONE

North America Range Hoods Inc. (ci-après « l'entreprise ») offre une garantie d'une durée de cinq (5) ans à compter de la date d'achat attestant que le produit est exempt de défauts découlant d'une fabrication inappropriée ou de composants défectueux pour les modèles suivants : DV160 et SV130. La même garantie couvre les modèles suivants pour une durée de trois (3) ans : CG180, CG110. Pendant cette période, la société, à son choix, réparera ou remplacera gratuitement toute pièce ou tout appareil qui s'avère défectueux. Cette garantie ne peut pas être transférée par l'acheteur initial. Au titre de la présente garantie, la société se réserve le droit d'utiliser des pièces remises à neuf ou des produits équivalents sur le plan fonctionnel à des fins de remplacement ou de réparation. La garantie ne couvre pas les frais de désinstallation, d'installation ou d'expédition du produit défectueux.

LA SOCIÉTÉ NE PEUT ÊTRE TENUE RESPONSABLE DES RÉCLAMATIONS QUANT AU PRIX D'ACHAT D'ORIGINE DES PRODUITS NI DES DOMMAGES INDIRECTS, CONSÉCUTIFS OU PARTICULIERS CAUSÉS, DIRECTEMENT OU INDIRECTEMENT, PAR L'UTILISATION OU LE FONCTIONNEMENT DU PRODUIT.

Certaines provinces/états n'autorisent pas l'exclusion ni la restriction des dommages indirects ou consécutifs; par conséquent, les restrictions ou exclusions précédentes peuvent ne pas s'appliquer.

La responsabilité des travaux de désinstallation et de réinstallation incombe aux clients.

La garantie ne couvre pas les frais suivants, sans toutefois se limiter à cette liste:

a) La garantie ne couvre pas les frais suivants, sans toutefois se limiter à cette liste: b) les filtres, les capuchons de toit, les capuchons de murs et les autres accessoires pour l'installation de la conduite; c) l'usure naturelle du fini des produits ou l'usure causée par un entretien inadéquat et l'utilisation de produits nettoyants corrosifs et abrasifs; d) les pièces ou les produits endommagés pendant le transport ou à la suite d'un mauvais usage, d'une négligence ou d'un accident ou dans toute autre circonstance indépendante de la volonté de la société; e) en outre, cette garantie n'est pas applicable aux articles suivants:

- Dommage ou perte causé par une calamité naturelle, telle qu'une incendie, un tremblement de terre, une inondation, la foudre, un orage électrique, etc.
- Dommage ou perte résultant d'une utilisation abusive, d'une mauvaise utilisation, de négligence ou du mauvais entretien du produit.
- Dommage ou perte résultant d'une mauvaise manipulation, réparation ou modification du produit.
- Dommage ou perte résultant de sédiments ou d'objets étrangers contenus dans un système d'eau.
- Dommage ou perte résultant d'une mauvaise installation ou d'une installation du produit dans un environnement inadéquat ou dangereux.
- Actes de Dieu ou des circonstances indépendantes de la société

La garantie s'annulera automatiquement en cas:

- **D'utilisation commerciale des produits ou de toute utilisation incompatible avec les fins pour lesquelles ils ont été conçus;**
- **De modification ou de réparation d'une pièce ou de l'ensemble par une personne non autorisée;**
- **De vice d'installation ou d'installation non conforme aux instructions, notamment si:**
- **Le système de ventilation n'évacue pas l'air à l'extérieur de la maison ou est bloqué,**
- **Un trou rond (ou une préparation équivalente pour conduite) de moins de 5 po (12,7 cm) est présent dans le système de ventilation;**
- **Un blocage dans la conduite empêche le système de ventilation de fonctionner adéquatement;**
- **Le branchement électrique du ventilateur est incorrect.**

Pour être admissible au service de réparation prévu par la garantie, vous devez : a) nous aviser à l'adresse ou au numéro de téléphone indiqué ci-dessous dans les 2 jours après avoir constaté une défectuosité; b) fournir le numéro de modèle et le numéro de série; c) décrire la nature de la défectuosité du produit ou de la pièce.

Au moment de la demande de service, vous devez produire une preuve d'achat et de date d'achat initiale. Si les exclusions précitées s'appliquent à vous ou si vous ne fournissez pas la documentation requise, vous assumerez tous les frais d'expédition, de déplacement et de main-d'oeuvre ainsi que les autres frais liés au service de réparation.

Pour toute question concernant la garantie et la réparation, veuillez nous contacter à l'adresse suivante.

North American Range Hoods Inc.
1355 Huntingwood Drive
Scarborough, ON M1S 3J1
Tél: 1-888-293-5662 or (416) 293-0933 Télec: (416) 293-4793
Email: Info@CycloneRangeHoods.com
Site Web: www.CycloneRangeHoods.com